База нормативной документации: www.complexdoc.ru

ГОСТ Р 51639-2000

ГОСУДАРСТВЕННЫЙ СТАНДАРТ РОССИЙСКОЙ ФЕДЕРАЦИИ

КОРОНКИ ДЛЯ КОЛОНКОВОГО БУРЕНИЯ СКВАЖИН БОЛЬШОГО ДИАМЕТРА

ТИПЫ И ОСНОВНЫЕ РАЗМЕРЫ

ГОССТАНДАРТ РОССИИ

МОСКВА

Предисловие

1 РАЗРАБОТАН Межгосударственным техническим комитетом по стандартизации МТК 309 «Оборудование геологоразведочное»

ВНЕСЕН Министерством природных ресурсов Российской Федерации

2 ПРИНЯТ И ВВЕДЕН В ДЕЙСТВИЕ Постановлением Госстандарта России от 6 сентября 2000 г. № 214-ст

3 ВВЕДЕН ВПЕРВЫЕ

ГОСТ Р 51639-2000

ГОСУДАРСТВЕННЫЙ СТАНДАРТ РОССИЙСКОЙ ФЕДЕРАЦИИ

КОРОНКИ ДЛЯ КОЛОНКОВОГО БУРЕНИЯ СКВАЖИН БОЛЬШОГО ДИАМЕТРА

Типы и основные размеры

Bits for core exploratory drilling of big diameter wells. Types and main dimensions

---

Дата введения 2001-01-01

Размещение рекламы в документах и на сайте www.complexdoc.ru
Тел.: +7 (495) 506-71-51, +7 (495) 506-78-57, info@complexdoc.ru

1 Область применения

Настоящий стандарт распространяется на коронки, применяемые для бурения скважин большого диаметра одинарными колонковыми трубами, и устанавливает типы и основные размеры коронок, армированных природными и синтетическими алмазами или композиционными сверхтвердыми материалами и резцами из металлокерамических твердых сплавов.

Стандарт не распространяется на коронки большого диаметра специальных конструкций.

Требования стандарта являются обязательными.

2 Нормативные ссылки

В настоящем стандарте использована ссылка на стандарт:

ГОСТ 6238-77 Трубы обсадные и колонковые для геологоразведочного бурения и ниппели к ним. Технические условия

3 Типы коронок

Стандартом предусмотрены два типа коронок для колонкового бурения скважин большого диаметра:

Тип А - армированные природными, синтетическими алмазами или композиционными сверхтвердыми материалами;

Тип Т - армированные резцами из металлокерамических твердых сплавов.

Размещение рекламы в документах и на сайте www.complexdoc.ru
Тел.: +7 (495) 506-71-51, +7 (495) 506-78-57, info@complexdoc.ru

Тип А

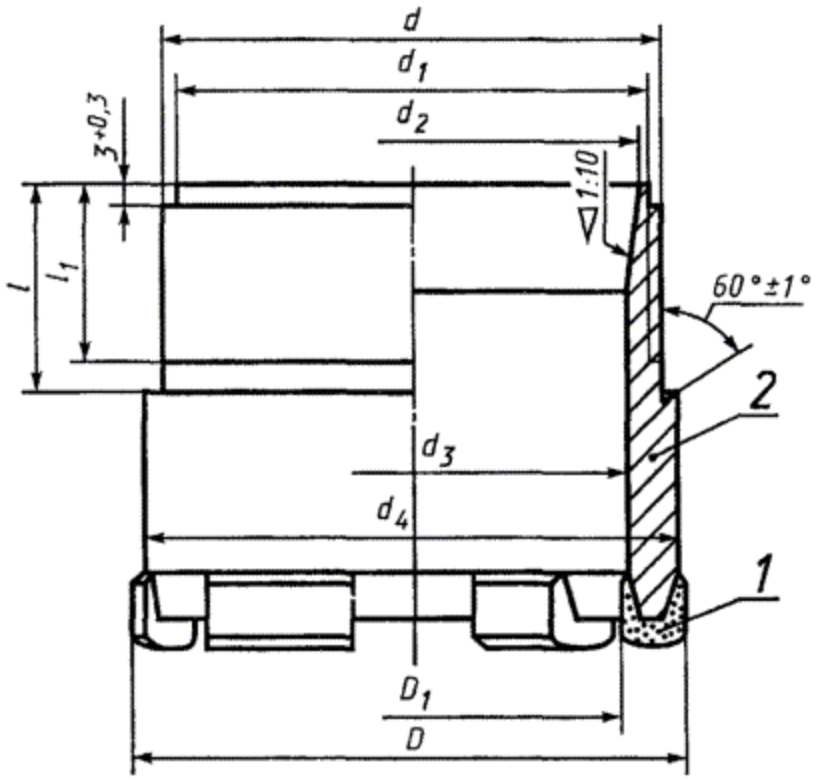

1 - матрица; *2* - корпус

Рисунок 1

Размещение рекламы в документах и на сайте www.complexdoc.ru
Тел.: +7 (495) 506-71-51, +7 (495) 506-78-57, info@complexdoc.ru

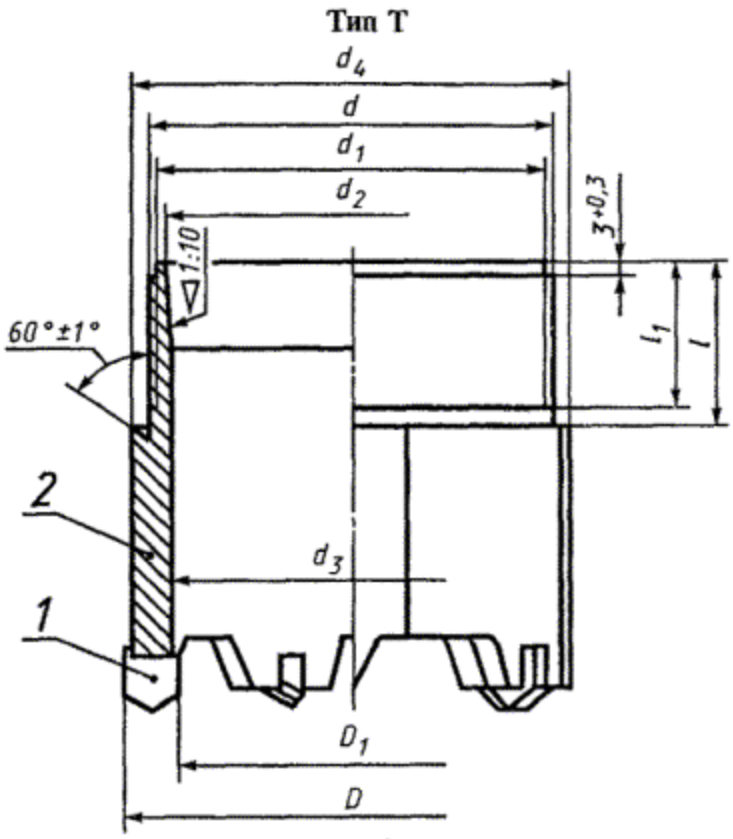

1 - резец; *2* - корпус

Рисунок 2

Пример условного обозначения алмазной коронки типа А с наружным диаметром *D* 222 мм:

Коронка алмазная типа А 222 по ГОСТ Р 51639-2000

Пример условного обозначения твердосплавной коронки типа Т с наружным диаметром *D* 171 мм:

Коронка твердосплавная типа Т 171 по ГОСТ Р 51639-2000

Размещение рекламы в документах и на сайте www.complexdoc.ru
Тел.: +7 (495) 506-71-51, +7 (495) 506-78-57, info@complexdoc.ru

4 Основные размеры коронок

Основные размеры коронок должны соответствовать указанным на рисунках 1 и 2 (конструкция режущей части коронок изображена условно) и в таблице 1.

Таблица 1 - Размеры коронок типов А и Т

Размеры в миллиметрах

Наружный диаметр коронки *D*		Внутренний диаметр коронки D_1		Диаметр резьбы* *d*	Диаметр проточки d_1 -0,5	Диаметр расточки под кернорватель d_2 +0,5	Длина проточки под резьбу *l* +2,0	Длина резьбы с полным профилем l_1 -1,0
Номин.	Пред. откл.	Номин.	Пред. откл.					
Для коронок типа А								
132	+0,4 -0,3	113	+0,3 -0,5	122	120	118	30	25
151		132		141	139	137		
Для коронок типов А и Т								

Размещение рекламы в документах и на сайте www.complexdoc.ru
Тел.: +7 (495) 506-71-51, +7 (495) 506-78-57, info@complexdoc.ru

Наружный диаметр коронки *D*		Внутренний диаметр коронки D_1		Диаметр резьбы* *d*	Диаметр проточки d_1 -0,5	Диаметр расточки под кернорватель d_2 +0,5	Длина проточки под резьбу *l* +2,0	Длина резьбы с полным профилем l_1 -1,0
Номин.	Пред. откл.	Номин.	Пред. откл.					
171	±1,2	146	±1,2	160	158	156	40	35
197	±1,5	172	±1,5	186	184	182		
222		200		213	211	209		
248		222		238	236	234		
276	±1,6	252	±1,6	267	265	263		
327		302		319	317	315		

* Профиль и размеры резьбы должны соответствовать ГОСТ 6238

Ключевые слова: коронки, колонковое бурение, скважины, большие диаметры, типы, основные размеры

СОДЕРЖАНИЕ

1 Область применения

2 Нормативные ссылки

Размещение рекламы в документах и на сайте www.complexdoc.ru
Тел.: +7 (495) 506-71-51, +7 (495) 506-78-57, info@complexdoc.ru

3 Типы коронок

4 Основные размеры коронок

Размещение рекламы в документах и на сайте www.complexdoc.ru
Тел.: +7 (495) 506-71-51, +7 (495) 506-78-57, info@complexdoc.ru